Bomba de calor para ACS

OASIS TECH

COINTRA
Avanzamos juntos

OASIS TECH

La solución más limpia y eficiente para disfrutar de agua caliente

OASIS TECH es la nueva gama de bomba de calor para agua caliente sanitaria (ACS), adecuada para aplicaciones residenciales y terciario (gimnasios, hoteles, etc).
Se trata de una solución inteligente para producir agua caliente sanitaria que aprovecha la energía aerotérmica y fotovoltaica, si se dispone de ella, con un mínimo consumo de energía eléctrica sin recurrir a combustibles tradicionales. La eficiencia, un enfoque respetuoso con el medio ambiente, la conectividad (APP y WIFI) y un atractivo diseño, son las características distintivas de OASIS, que la hacen destacar de los termos eléctricos tradicionales.

Nuestros modelos 90 y 120 LT emplean gas R-290, una alternativa "verde" válida en comparación con los refrigerantes más habituales en el sector que tienen un alto Potencial de Calentamiento Atmosférico (PCA).
Se trata de un hidrocarburo (HC) disponible en la naturaleza con un PCA de 3 y un Potencial de Agotamiento del Ozono (ODP) de 0.

ECOFRIENDLY

GAMA

			Capacidad l	Potencia térmica W	Potencia eléctrica consumida W	Tipo de GAS	Clase ErP	Perfil de carga
LT	Mural Operación (-5/43 °C)	90	89	833	270	R290*	A+	M
		120	118	833	270	R290*	A+	M
LT	De pie Operación (-7/38°C)	200	192	1820	430	R134A	A+	L
		260	250	1820	430	R134A	A+	XL
HT	De pie Operación (4/43 °C)	200	192	1600	370	R134A	A+	L
		260	250	1600	370	R134A	A+	XL

PRESTACIONES

OASIS TECH es una bomba de calor aire-agua para la producción de **agua caliente sanitaria**, la cual se almacena en un depósito de acero esmaltado, con un condensador que tiene un recubrimiento externo para garantizar la mayor seguridad e higiene.

- Temperatura máxima de **62 ºC** solo con la bomba de calor, o con **Resistencia Eléctrica** hasta 75 ºC.
- Interfaz digital programable mediante sistema "Touch Control".
- Integración con sistema **Solar Fotovoltaico**.
- Conectividad WIFI de serie y APP "COINTRA HOME" disponible para Android e IOS.

			Optimización del sistema fotovoltaico	Control remoto por Wi-Fi	Control anti legionela	Discriminación horaria	Desconexión horario punta	Deshielo activo	Modo vacaciones
LT	Mural	90	☐	☐	☐	☐	☐	☐	☐
		120	☐	☐	☐	☐	☐	☐	☐
LT	De pie	200	☐	☐	☐	☐	☐	☐	☐
		260	☐	☐	☐	☐	☐	☐	☐
HT	De pie	200	☐	☐	☐	☐	☐	☐	☐
		260	☐	☐	☐	☐	☐	☐	☐

AHORRO

OASIS TECH aprovecha al máximo todas las características y la tecnología de las bombas de calor aire-agua para producir **agua caliente sanitaria**. Por cada kW eléctrico consumido se pueden producir mas de 3 kW termicos para generar ACS.

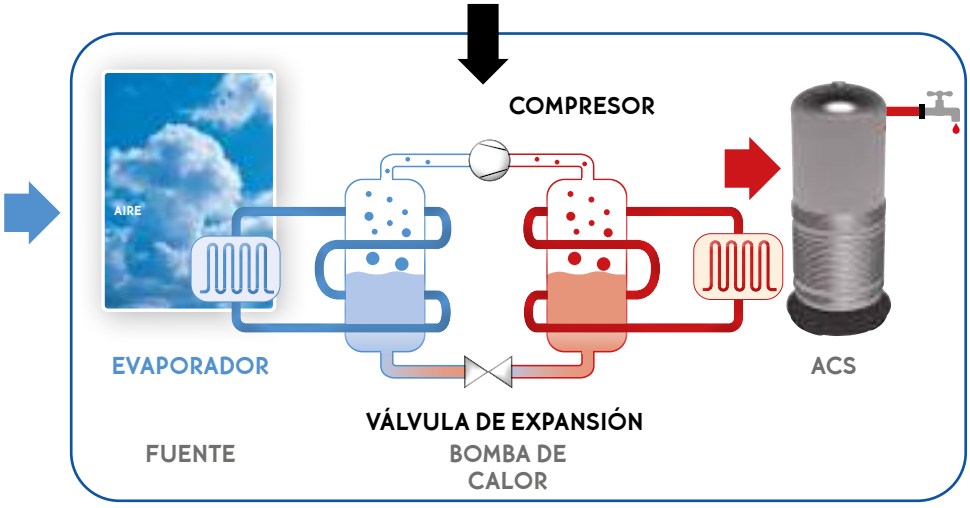

ELIGE LA OASIS TECH QUE MEJOR SE ADAPTA A TUS NECESIDADES...

¿MURAL O DE PIE?

La gama Oasis Tech está compuesta por modelos en formato mural para colgar en la pared y por modelos de pie, para colocar en el suelo.
Los modelos para pared, están disponibles en litrajes de 90 y 120, y los modelos de pie están disponibles en litrajes de 200 y 260.

El formato mural tiene unas dimensiones ajustadas, que permite su instalación en un mueble de cocina de 600 x 600 mm. La elección del formato mural o pie dependerá de las necesidades de ACS del usuario y del espacio disponible para su instalación.

No obstante, si tienes espacio suficiente para ubicar el equipo en casa, no lo dudes, la mejor elección es el modelo de mayor capacidad posible, ya que de esta forma podremos asegurar que cuando haya una alta demanda de ACS sea principalmente la bomba de calor la que produzca el ACS, y se minimiza el uso de la resistencia eléctrica de apoyo, de forma que se obtienen los menores consumos eléctricos posibles, y el mayor ahorro.

¿VERSIÓN LT O HT?

La gama OASIS TECH dispone de 2 versiones:
La versión LT (Low Temperature / Baja Temperatura) está diseñada para trabajar **con aire DESDE -7ºC (-5ºC equipos murales)**, y cuenta con un **elevado rendimiento estacional.**
La versión HT (High Temperature / Alta Temperatura) está diseñada para trabajar **con aire DESDE 4ºC**, y tiene un redimiento algo inferior a la versión LT.

En función de la ubicación geográfica de la instalación; los equipos LT son los más adecuados para instalar en zonas de clima frío, ya que el rango de trabajo es desde -7°C hasta 38°C; y los equipos HT son los más adecuados si la zona si la zona es de clima templado o cálido, ya que trabajan desde 4°C hasta 43°C.

La versión LT está disponible en los tamaños 90, 120, 200 y 260. La versión HT está disponbile en los tamaños 200 y 260.

¿QUÉ NECESIDADES DE AGUA CALIENTE TIENES?

TABLA DE SELECCIÓN DEL EQUIPO MÁS ADECUADO EN FUNCIÓN DE LAS NECESIDADES DE AGUA CALIENTE

UTILIZACIÓN SIMULTANEA	Nº DE PERSONAS EN LA VIVIENDA	NIVEL DE SATISFACCIÓN	EQUIPO RECOMENDADO	
	o		OASIS TECH 90 LT	
	o		OASIS TECH 90 LT	OASIS TECH 120 LT
	o		OASIS TECH 200 LT / HT	
	de a		OASIS TECH 200 LT / HT	
	de a		OASIS TECH 200 LT / HT	OASIS TECH 260 LT / HT

BASE DE CÁLCULO:

- NIVEL DE SATISFACIÓN ALTO
- NIVEL DE SATISFACCIÓN ÓPTIMO
- **Grifo:** 5 L/min.
  Ducha: 8 L/min
  (tiempo máximo estimado de ducha 8-10 minutos)
- Temperatura entrada agua fría: 10ºC
- Temperatura entrada agua caliente: 38ºC - 40ºC

CONTRIBUCIÓN MINIMA DE ENERGIA RENOVABLE PARA CUBRIR LA DEMANDA DE ACS

(CÓDIGO TECNICO DE LA EDIFICACION, DB HE4 - RD 732/2019)

Ámbito de aplicación (entre otros):

- Edificios de nueva construcción con una demanda de ACS superior a 100 l/día.
- Edificios existentes con una demanda de ACS superior a 100 l/día en los que se reforme íntegramente, bien el edificio en sí, o bien la instalación de generación térmica, o en los que se produzca un cambio de uso característico del mismo.

Requisitos exigidos por el CTE para las Bombas de Calor para ACS

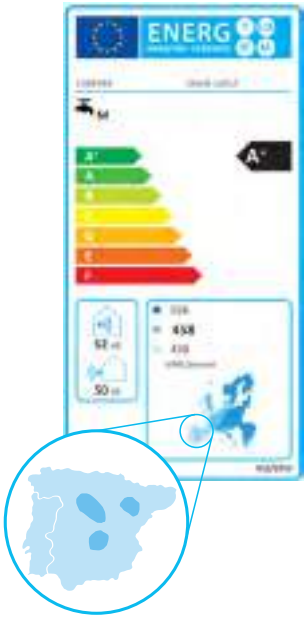

Las bombas de calor para producción de ACS para poder considerar su contribución renovable deberán disponer de un valor de rendimiento medio estacional (SCOP DHW) superior a 2,5. Conforme a lo indicado en la Directiva Energías Renovables (2009/28/CE), una bomba de calor para ACS con SCOP DHW de 2,5 que produzca el 100% de la demanda de ACS proporcionará una contribución renovable de un 60% de la demanda total de ACS.

Por otra parte, en la norma UNE EN 16147:2017 se indica que el coeficiente de rendimiento estacional SCOP DHW se considera igual al COP DHW cuando se determina en las condiciones de ensayo indicadas para un clima especificado (cálido, medio, frio), para las unidades con aire exterior y el perfil de extracción máximo declarado. **En el etiquetado para estos equipos sólo se indica para España clima cálido en su mayoría, y clima medio en unas zonas del interior.** Los valores de COP DHW están indicados en las fichas técnicas.

Por tanto, para saber cuál es la máquina más adecuada para nuestra vivienda, tenemos que ver cuál es el SCOP correspondiente a la zona donde se va a instalar la Bomba de Calor.

Por ejemplo, si se va a instalar en Alicante (clima cálido) el SCOP que se aplica es a 14ºC y en estas condiciones debe ser superior a 2,5; pero si la Bomba de Calor se fuera a instalar en Burgos (clima medio) hay que buscar el SCOP superior a 2,5 en las condiciones de clima medio, esto es a 7ºC.
De esta manera además de cumplir el CTE, garantizamos que la máquina que se instale tenga el mejor rendimiento.

INTEGRACIÓN CON SISTEMAS FOTOVOLTAICOS

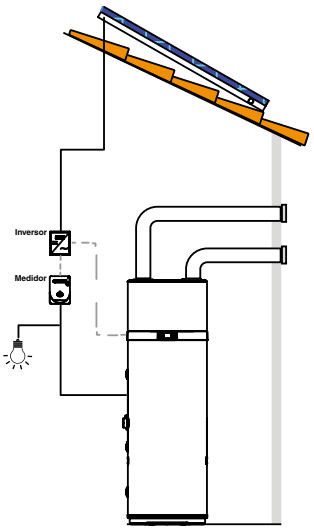

Todas las versiones de **OASIS TECH** pueden usar energía renovable suministrada por un **sistema fotovoltaico** (energía eléctrica).

El usuario puede activar esta fuente de energía auxiliar y ajustarla directamente a través de controles específicos en el propio equipo.

OASIS TECH puede aprovechar el exceso de electricidad suministrada por un Sistema Fotovoltaico mediante una señal desde el inversor a través de un contacto libre de tensión. De este modo, **OASIS TECH** preparará el agua caliente sanitaria a una temperatura más alta (seleccionable, normalmente 75º) que los modos ECO/AUTO para aprovechar al máximo la energía eléctrica fotovoltáica disponible.

POSIBILIDADES DE EVACUACIÓN

VERSIÓN LT

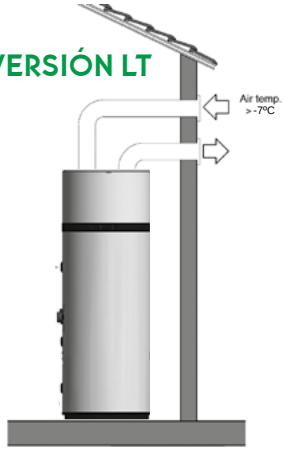

NOTA:
En ambos casos los equipos pueden tomar el aire del interior o del exterior de la vivienda.
No obstante, si se va a tomar el aire del exterior de la vivienda se recomienda usar la versión LT.

VERSIÓN HT

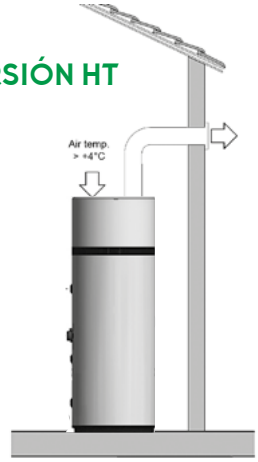

LÍMITES DE FUNCIONAMIENTO

VERSIÓN LT

Rango de temperaturas

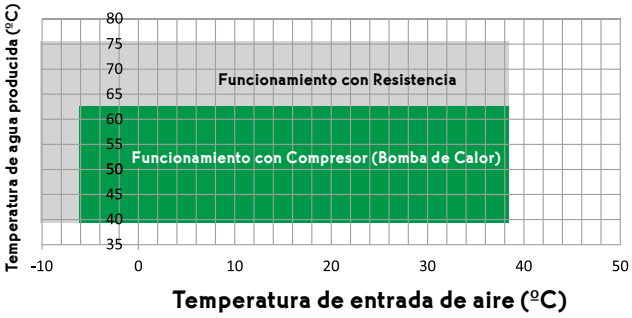

VERSIÓN HT

Rango de temperaturas

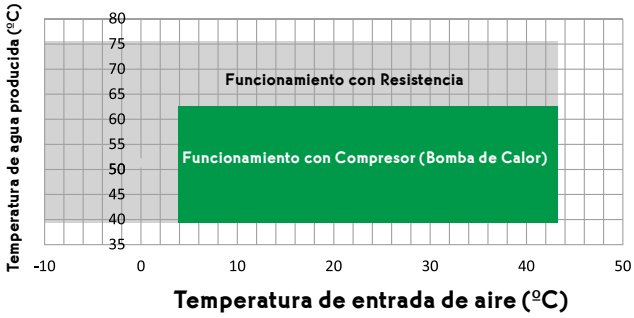

RANGO DE TRABAJO	LT	HT
TEMPERATURA DE ENTRADA AIRE	MURAL: -5ºC/43ºC PIE: -7ºC/38ºC	4ºC/43ºC
TEMPERATURA DE CONSIGNA ACS CON BOMBA DE CALOR	MURAL: 38ºC/62ºC PIE: 38ºC/62ºC	38ºC/62ºC
TEMPERATURA DE CONSIGNA ACS CON RESISTENCIA	MURAL: 38ºC/75ºC PIE: 38ºC/75ºC	38ºC/75ºC

RANGO DE TRABAJO - ALIMENTACIÓN ELÉCTRICA		
ESTANDAR	230 - 1 - 50	V - pfh- Hz
RANGO	207 - 254	V

RANGO DE TRABAJO - DUREZA DEL AGUA			
DUREZA DEL AGUA	MÍNIMA	15	ºF
	MÁXIMA	25	ºF

La elección de la versión HT o LT puede depender de muchos factores: económico, confort, normativo, etc.

Los equipos LT disponen de mejor rendimiento que los HT por lo que se tendrá un menor coste de explotación y se obtendrá un **mayor ahorro económico**, y un **mayor confort**, ya que el tiempo de puesta a régimen del equipo será mucho menor que con la versión HT.

ELECTRÓNICA: Fácil manejo (Sistema Touch Control)

La interfaz de usuario de la gama **OASIS TECH** cuenta con una pantalla muy sencilla e intuitiva.

- LED de retroiluminación **blancos** para el control de temperatura y las funciones.
- LED de retroiluminación **rojos** para las alarmas.
- Los 4 botones TÁCTILES laterales sirven para encender y apagar (⏻); desplazarse por el MENÚ (⊘) y aumentar (+) o disminuir (-) los ajustes del equipo.

MODOS DE FUNCIONAMIENTO

Para cubrir la más amplia gama de necesidades, **OASIS TECH** tiene **5** modos de funcionamiento diferentes:

		SOLO ENERGÍA RENOVABLE
MODO ECO	HP	**OASIS TECH** funciona SOLO en el modo de bomba de calor. La resistencia adicional solo se conecta, como apoyo, si la temperatura está fuera del rango operativo (punto de ajuste 62 ºC) o la temperatura exterior está fuera de los límites operativos.
		ENERGÍA RENOVABLE COMO OPCIÓN PREFERENTE
MODO AUTO	HP +	**OASIS TECH** funciona por defecto en el modo de bomba de calor. La resistencia adicional solo se conecta, como apoyo, si la temperatura del depósito aumenta demasiado despacio (> 4 ºC/30 min.) o la temperatura está fuera del rango operativo (punto de ajuste 62 ºC) o la temperatura exterior está fuera de los límites operativos.
		USO COMBINADO DE ENERGÍA RENOVABLE Y ELÉCTRICA
MODO BOOST	HP + PARPADEANTE	**OASIS TECH** opera simultáneamente como bomba de calor y con la resistencia adicional. Se puede subir el punto de ajuste hasta los 75 ºC.
		SOLO ENERGÍA ELÉCTRICA
MODO ELÉCTRICO		**OASIS TECH** funciona solo con la resistencia adicional. Se puede subir el punto de ajuste hasta los 75 ºC.
		SOLO RECIRCULACIÓN DEL AIRE
MODO VENTILADOR	FAn	**OASIS TECH** solo funciona en modo de ventilación. La bomba de calor y el calentador adicional se desconectan.

- ALARMA
- HP BOMBA DE CALOR
- RESISTENCIA ENCENDIDA
- DESHIELO
- ANTICONGELACIÓN
- CONTROL ANTI LEGIONELA
- BLOQUEO DE TECLAS
- DISCRIMINACIÓN HORARIA
- WI-FI
- SISTEMA FOTOVOLTAICO
- TERMOSOLAR / AGUA CALIENTE (No disponible)
- VACACIONES
- DESCONECIÓN HORARIO PUNTA (OFF-PEAK)
- FAn MODO VENTILADOR

CONECTIVIDAD DE SERIE

Las bombas de calor para ACS **OASIS TECH** llevan de serie un **módulo WiFi** integrado para conectarse a la red del hogar (router WiFi) y poder controlarlos a través de la APP COINTRA HOME.

Descargue la APP específica gratuita de **COINTRA**, para un control total de su OASIS TECH en cualquier momento.

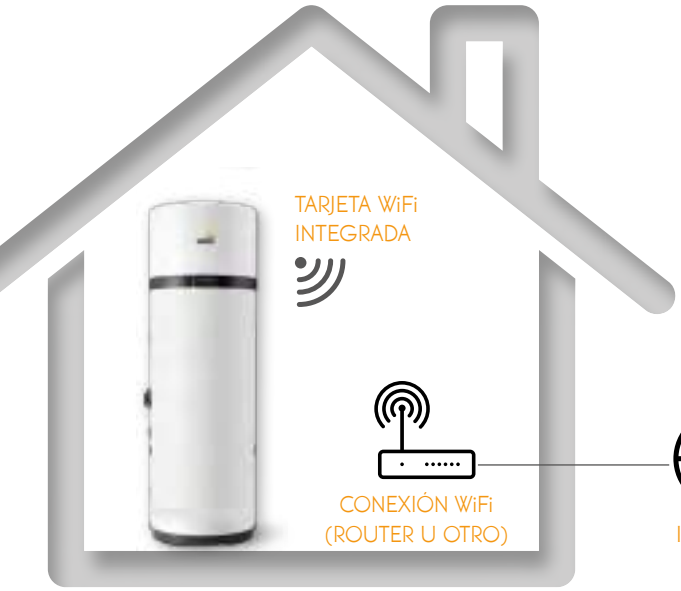

GET IT ON Google Play

Download on the App Store

Registrarse es rápido y sencillo, y después podrá controlar remotamente los niveles de confort del agua caliente sanitaria en su hogar.

COINTRA HOME

Con **COINTRA HOME** podrá cambiar los parámetros operativos y programar el encendido/apagado del equipo.

Se trata de una app muy sencilla y fácil de usar que muestra en todo momento el estado operativo de la bomba de calor con pantallas de distintos colores.

NOVEDADES DE CONTROL

Sistema de MONITORIZACIÓN DE LA ENERGÍA

Con la app COINTRA Home en ejecución, es posible visualizar el consumo eléctrico, la energía total generada, así como la parte de energía renovable aportada, en términos diario, semanal, mensual y anual.

Sistema de PROGRAMACIÓN SEMANAL

Con la app COINTRA Home es posible realizar una programación semanal del equipo, hasta con 6 franjas horarias diarias distintas, para adaptarse perfectamente al sistema de tarificación eléctrico.

Sistema de CONTROL EN CASCADA

El equipo dispone de un sistema de control en cascada diseñado y patentado, que permite optimizar en todo momento el funcionamiento del conjunto de equipos conectados, garantizando la temperatura de consigna establecida con el mínimo consumo eléctrico en todo momento.

Es posible conectar hasta 8 uds en cascada en configuración maestro-esclavo, y la conexión entre equipos se realiza mediante un bus de comunicación.

NOTA: control en cascada sólo disponible para modelos 200 y 260

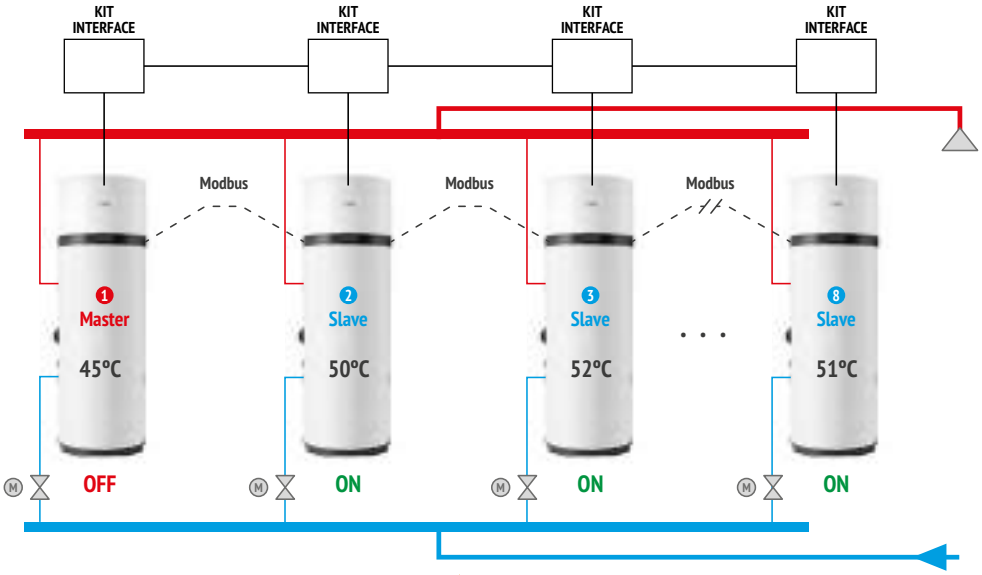

FÁCIL INSTALACIÓN

¿dónde le gustaría ponerlo?

Las bombas de calor **OASIS TECH** se pueden instalar en cualquier habitación, incluso en las que no tienen calefacción, como garajes o lavaderos, y no requieren ninguna obra especial aparte de los orificios para los conductos de entrada y salida de aire y la evacuación de condensados.

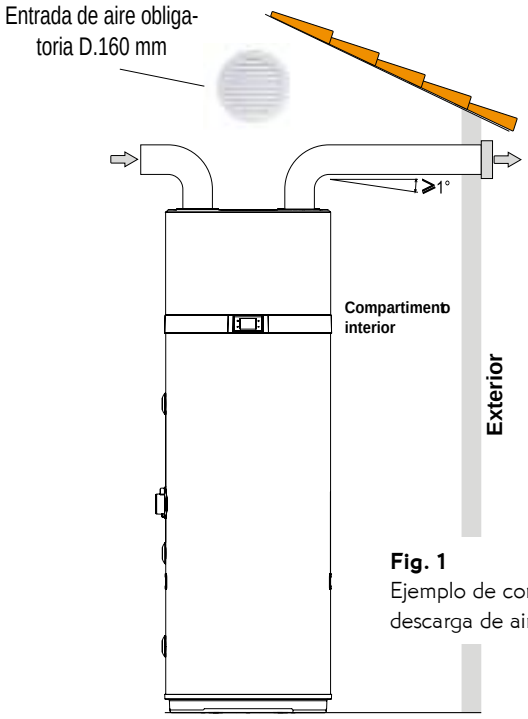

Fig. 1
Ejemplo de conexión de descarga de aire.

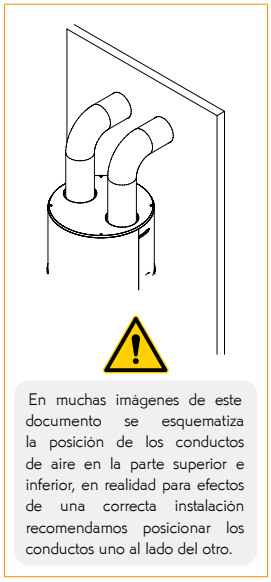

En muchas imágenes de este documento se esquematiza la posición de los conductos de aire en la parte superior e inferior, en realidad para efectos de una correcta instalación recomendamos posicionar los conductos uno al lado del otro.

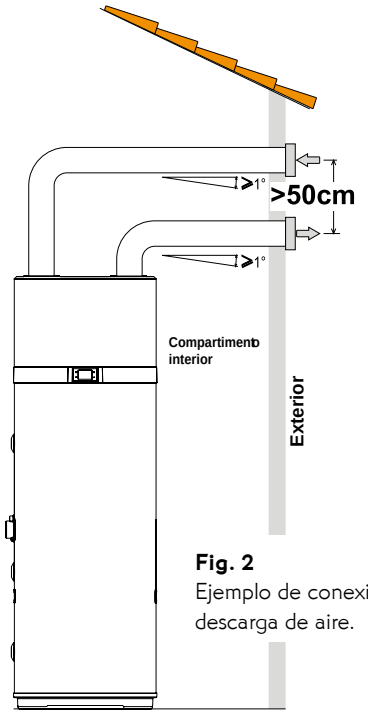

Fig. 2
Ejemplo de conexión de descarga de aire.

La bomba de calor necesita una ventilación adecuada. En la Fig. 1 se ofrece un ejemplo de cómo instalar los conductos de aire. Además, es esencial garantizar una ventilación adecuada en la estancia en la que se instale el aparato. En la siguiente imagen (Fig. 2) se ofrece otra solución alternativa en la que un conducto adicional trae el aire del exterior, en vez de cogerlo directamente del interior.

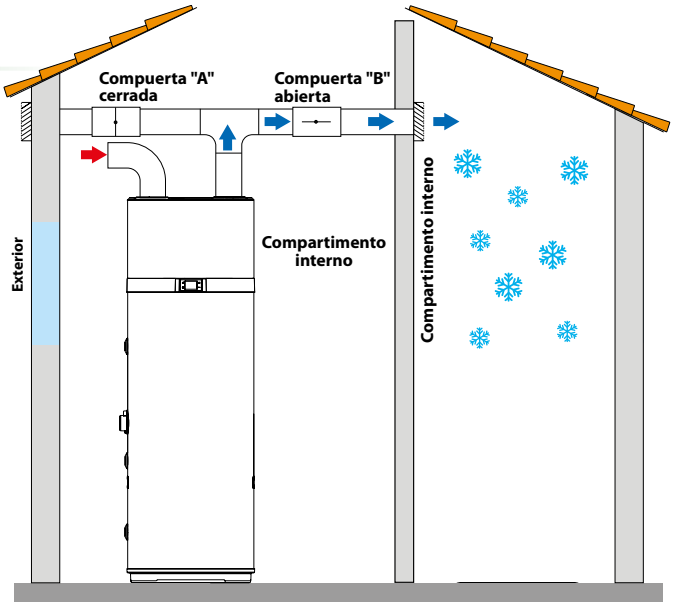

Fig. 3 - Ejemplo de instalación en verano.

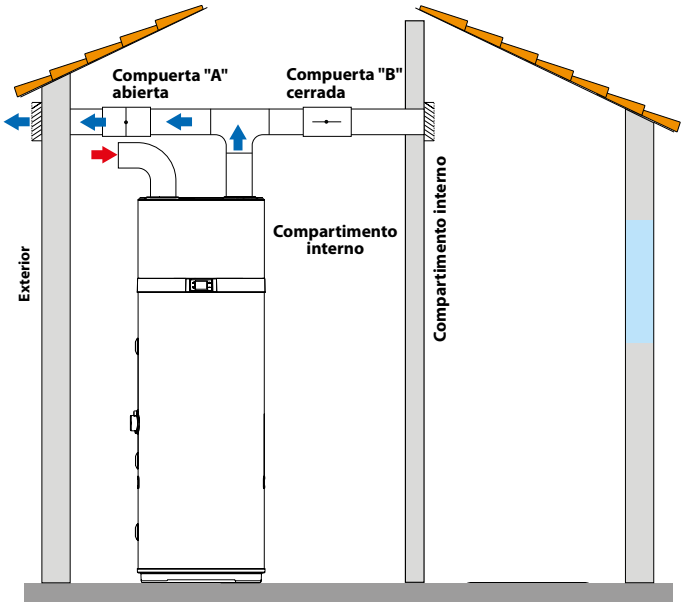

Fig. 4 - Ejemplo de instalación en invierno.

Una de las características exclusivas de las bombas de calor es que estas unidades reducen considerablemente la temperatura del aire, que normalmente se expulsa al exterior. El aire expulsado, además de estar más frio que el de la habitación, también está completamente deshumidificado, por lo que se puede devolver a la vivienda para refrigerar habitaciones o áreas especificas en verano.
Esta instalación implica duplicar los conductos de extracción, con dos compuertas (A y B) para dirigir el caudal de aire al exterior (Fig. 3) o al interior de la vivienda (Fig. 4).

OASIS TECH EN ICONOS

Monitorización Energía
Monitorización de la energía eléctrica consumida y energía térmica producida a través del control del equipo.

Programación Semanal
Control con programación semanal.

Cascada
Control en cascada de hasta 8 unidades.

Optimización del sistema fotovoltaico
Cuando el icono de la pantalla está encendido, se usa la energía producida por el sistema fotovoltaico para calentar el agua del depósito.

Discriminación horaria
Le permite establecer la hora y seleccionar las franjas horarias en las que encender o apagar la bomba de calor.

Tratamiento antilegionela
Si está encendido, el elemento calefactor efectúa un ciclo de calentamiento/saneamiento del agua del tanque cada dos semanas a la hora establecida.

Desconexión horario punta
Si este icono está encendido, significa que se ha activado el modo de desconexión por horario punta. Cuando el contacto eléctrico se cierra, el equipo funciona durante la franja horaria con la tarifa reducida.

Modo vacaciones
Este modo resulta útil cuando se va a estar fuera de casa durante cierto periodo, pero se quiere encontrar el equipo funcionando en modo automático a la vuelta.

Protección anticongelación
Esta protección evita que la temperatura del agua dentro del tanque alcance valores cercanos a cero. Con el equipo en stand-by, cuando la temperatura del agua del depósito es igual o inferior a 5ºC (ajuste disponible en el menú de instalación), se activa la protección anticongelación, que enciende el elemento calefactor hasta que la temperatura alcanza los 12 ºC (ajuste disponible en el menú de instalación).

Deshielo
En este modo, la unidad detecta una temperatura de deshielo ≤1 ºC y activa todos los procedimientos para encender el compresor, el ventilador y la bomba a fin de restaurar las condiciones operativas óptimas.

Operación con elemento calefactor
Con este modo, solo se usa el elemento calefactor dentro de los límites operativos del equipo, lo que resulta útil cuando el aire entrante es muy frío fuera de los límites de trabajo

Operación con bomba de calor Con este modo, solo se usa la bomba de calor dentro de los límites operativos del equipo para garantizar el mayor ahorro energético posible.

Tecla SET
Se usa para seleccionar las distintas funciones/modos operativos, seleccionar los ajustes y confirmar las ediciones.

Bloqueo de teclas
El bloqueo de teclas se activa en cualquier estado 60 segundos después de presionar cualquiera de las cuatro teclas de la interfaz de usuario. Esto es para evitar que alguien, por ejemplo, por niños, interaccione con el equipo.

Tecla ON/OFF
Sirve para encender y apagar la unidad, ponerla en stand-by, activar el bloqueo de teclas y guardar los ajustes editados.

Control remoto por WiFi
El icono se enciende cuando la unidad está correctamente conectada a un router WiFi.

Alarma
Indica un fallo en la unidad o el estado de "protección activa", durante el cual se detiene la unidad como medida de protección tras detectar un fallo grave.

COMPONENTES

CONEXIONES VERSIÓN MURAL (90-120 LT)

CONEXIONES VERSIÓN DE PIE (200-260 LT Y HT)

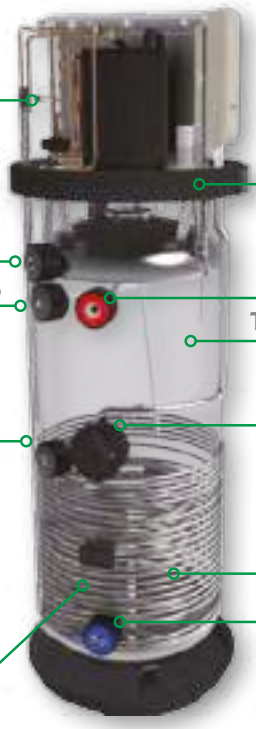

VERSIÓN LT

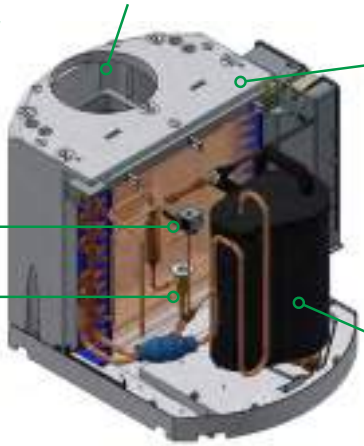

VERSIÓN HT

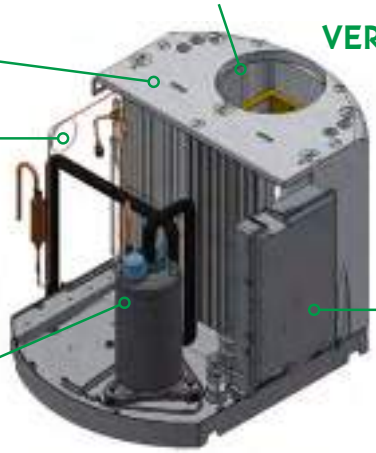

Dimensiones

modelo 90-120 litros

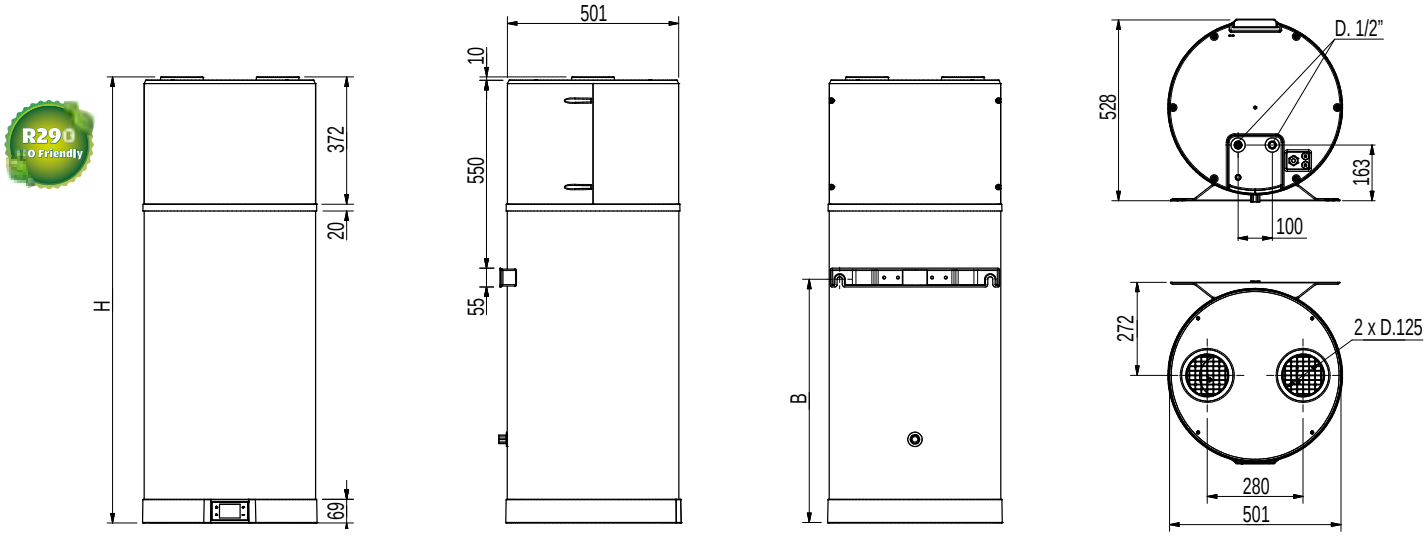

modelo 220-260 litros

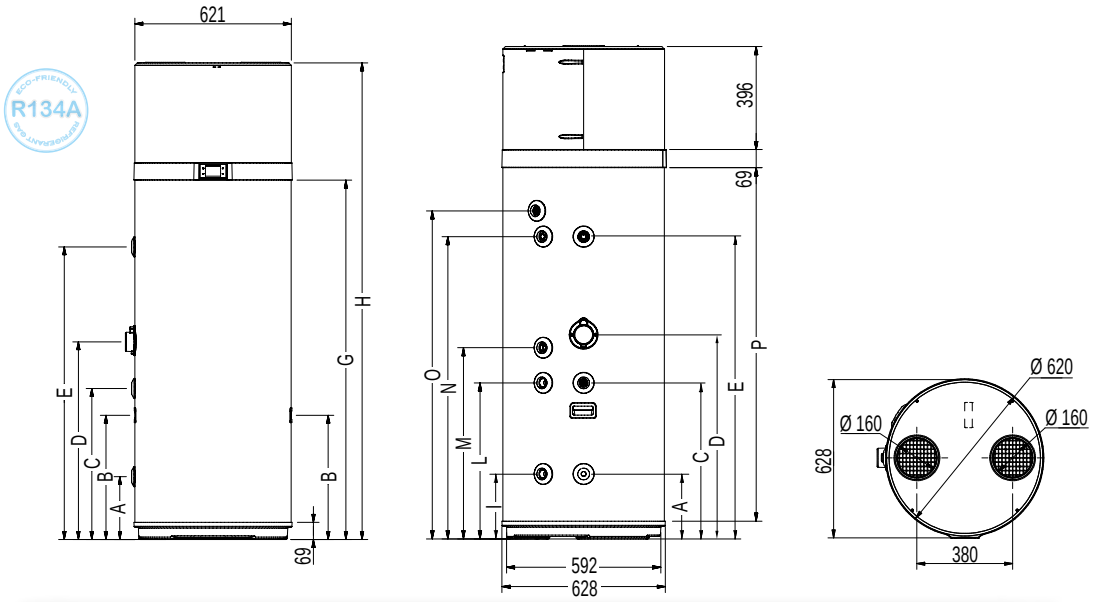

CONEXIONES

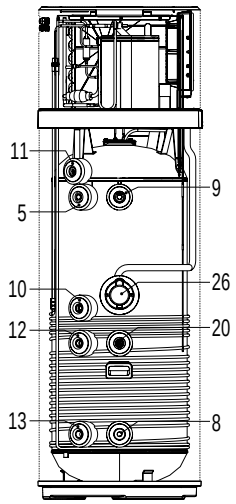

MOD.		Ø	LT		LT		HT	
			90	120	200	260	200	260
A	mm	1"G	-	-	250	250	250	250
B	mm	-	711	963	-	-	-	-
C	mm	1/2"G	-	-	600	600	600	600
D	mm	-	-	-	705	785	705	785
E	mm	1"G	-	-	876,5	1.162	876,5	1.162
G	mm	-	-	-	1.142	1.427	1.142	1.427
H	mm	-	1.303	1.555	1.607	1.892	1.607	1.892
I	mm	3/4"G	-	-	-	-	-	-
L	mm	3/4"G	-	-	-	-	-	-
M	mm	3/4"G	-	-	705	735	705	735
N	mm	3/4"G	-	-	877	1.162	877	1.162
O*	mm	1/2"G	-	-	976	1.261	976	1.261
P	mm	-	-	-	1.073	1.358	1.073	1.358

LEYENDA

- **5** Ánodo de Magnesio (extraible)
- **8** Conexión entrada de agua fría
- **9** Conexión salida de agua caliente
- **10** Conexión para la recirculación
- **11** Descarga de condensado
- **12** Conexión para entrada energía solar térmica (solo para versiones LT-S)
- **13** Conexión para salida energía solar térmica (solo para versiones LT-S)
- **20** Conexión porta-sonda para energía solar térmica (solo para mod. LT-S)
- **26** Resistencia eléctrica de apoyo

OASIS TECH LT 90-120 CARACTERÍSTICAS TÉCNICAS

MOD.		90 L	120 L
Capacidad de almacenaje nominal	l	89	118
Capacidad máxima de agua caliente a 40 °C	l	98	128
Pérdida de almacenaje	W	40	46
Potencia del elemento calefactor integrado	Wel	1200	
Potencia eléctrica absorbida de media	Wel	270	270
Eficiencia salida calor a bomba	Wter	833	
Dimensiones (Ø x H)	mm	510 x 1380	510 x 1530
Peso en vacío	kg	60	70
Presión máxima del agua	bar	7	
Temperatura máxima del aire	°C	43	
Temperatura mínima del aire	°C	-5	
Caudal nominal	m^3/h	190	
Volumen de espacio necesario	m^3	15	
Parámetros del suministro eléctrico	V-Hz	230V - 50Hz	
Clasificación de protección		IP24	
Potencia sonora interna Lw(A)	dB(A)	52	
Sistema de control de legionela		Automático	
Sistema anticorrosión		n.º 1 Ánodo Mg	
Modo operativo		Auto, Eco, Boost, Calefactor eléc., Ventilador	
Conexión fotovoltaica		SI	
APP / Wi-Fi		SI	
Tipo de gas		R290	
Capacidad de carga	g	150	
Tiempo de calentamiento a 7 °C en mod. ECO	hh:mm	05:52*	08:15**
Tiempo de calentamiento a 14 °C en mod. ECO	hh:mm	04:02***	06:26****
Tiempo de calentamiento en mod. BOOST	hh:mm	02:30*	04:30**
COPDHW 7°C (Clima medio)		2.6*	2.7**
COPDHW 14°C (Clima cálido)		2.7***	2.8****
Clase de eficiencia energética del calentador en condiciones meteorológicas medias	Rango A^+ a F	A^+	A^+
% de eficiencia energética de calentador de agua en condiciones meteorológicas medias	%	107	112
Consumo energético medio en condiciones meteorológicas medias	kW/h	479	458
Perfil de carga declarado		M	M

* Ensayo conforme la norma EN16147-2017 con una temperatura del aire de entrada de 7°C BS (6°C BH), una temperatura ambiente del acumulador de 20°C, y entrada de agua 10ºC.

** Ensayo conforme la norma EN16147-2017 con una temperatura del aire de entrada de 7°C BS (6°C BH), una temperatura ambiente del acumulador de 20°C, y entrada de agua 10ºC.

*** Ensayo conforme la norma EN16147-2017 con una temperatura del aire de entrada de 14°C BS (13°C BH), una temperatura ambiente del acumulador de 20°C, y entrada de agua 10ºC.

**** Ensayo conforme la norma EN16147-2017 con una temperatura del aire de entrada de 14°C BS (13°C BH), una temperatura ambiente del acumulador de 20°C, y entrada de agua 10ºC.

OASIS TECH LT 200-260 CARACTERÍSTICAS TÉCNICAS

R134A

A+

MOD.		200 LT	260 LT
Capacidad de almacenaje nominal	l	192	250
Capacidad máxima de agua caliente a 40 °C	l	247	340
Pérdida de almacenaje	W	63	71
Potencia del elemento calefactor integrado	Wel	1500	
Potencia eléctrica absorbida de media	Wel	430	
Eficiencia salida calor a bomba	Wter	1820	
Dimensiones (Ø x H)	mm	621 x 1607	621 x 1892
Peso en vacío	kg	77	97
Presión máxima del agua	bar	7	
Temperatura máxima del aire	°C	38	
Temperatura mínima del aire	°C	-7	
Caudal nominal	m^3/h	350/500	
Volumen de espacio necesario	m^3	>20	
Parámetros del suministro eléctrico	V-Hz	230V - 50Hz	
Clasificación de protección		IP24	
Potencia sonora interna Lw(A)	dB(A)	53	51
Sistema de control de legionela		Automático	
Sistema anticorrosión		n.º 2 Ánodos Mg	
Modo operativo		Auto, Eco, Boost, Calefactor eléc., Ventilador	
Conexión fotovoltaica		SI	
APP / Wi-Fi		SI	
Tipo de gas		R134a	
Capacidad de carga	g	1.000	
Tiempo de calentamiento a 7 °C en mod. ECO*	hh:mm	6:27	9:29
Tiempo de calentamiento a 14 °C en mod. ECO**	hh:mm	5:29	7:54
Tiempo de calentamiento en mod. BOOST*	hh:mm	3:58	5:06
COPDHW 7°C* (Clima medio)		3,23	3,37
COPDHW 14°C** (Clima cálido)		3,89	3,90
Clase de eficiencia energética de calentador de agua en condiciones meteorológicas medias	Rango A^+ a F	A^+	A^+
% de eficiencia energética de calentador de agua en condiciones meteorológicas medias	%	135	138
Consumo energético medio en condiciones meteorológicas medias	kW/h	758	1203
Perfil de carga declarado		L	XL

* Ensayo conforme la norma EN16147-2017 con una temperatura del aire de entrada de 7°C BS (6°C BH), una temperatura ambiente del acumulador de 20°C, y calentando el agua de 10 ºC a 55 ºC.

** Ensayo conforme la norma EN16147-2017 con una temperatura del aire de entrada de 14°C BS (13°C BH), una temperatura ambiente del acumulador de 20°C, y calentando el agua de 10 ºC a 55 ºC.

OASIS TECH HT 200-260 CARACTERÍSTICAS TÉCNICAS

MOD.		200 HT	260 HT
Capacidad de almacenaje nominal	l	192	250
Capacidad máxima de agua caliente a 40 °C	l	260	358
Pérdida de almacenaje	W	60	70
Potencia del elemento calefactor integrado	Wel	1500	
Potencia eléctrica absorbida de media	Wel	370	
Eficiencia salida calor a bomba	Wter	1600	
Dimensiones (Ø x H)	mm	621 x 1607	621 x 1892
Peso en vacío	kg	80	95
Presión máxima del agua	bar	7	
Temperatura máxima del aire	°C	43	
Temperatura mínima del aire	°C	4	
Caudal nominal	m^3/h	350	
Volumen de espacio necesario	m^3	>20	
Parámetros del suministro eléctrico	V-Hz	230V - 50Hz	
Clasificación de protección		IP24	
Potencia sonora interna Lw(A)	dB(A)	52	
Sistema de control de legionela		Automático	
Sistema anticorrosión		n.º 2 Ánodos Mg	
Modo operativo		Auto, Eco, Boost, Calefactor eléc., Ventilador	
Conexión fotovoltaica		SI	
Tipo de gas		R134a	
Capacidad de carga	g	1.000	
Tiempo de calentamiento a 14 °C en mod. ECO**	hh:mm	9:01	11:38
Tiempo de calentamiento en mod. BOOST	hh:mm	3:48	4:57
COPDHW 14°C (Clima cálido)**		2.501	2,6
Clase de eficiencia energética de calentador de agua en condiciones meteorológicas medias	Rango A^+ a F	A^+	A^+
% de eficiencia energética de calentador de agua en condiciones meteorológicas medias	%	116	127
Consumo energético medio en condiciones meteorológicas medias	kW/h	883	1315
Perfil de carga declarado		L	XL

** Ensayo conforme la norma EN16147-2017 con una temperatura del aire de entrada de 14°C BS (13°C BH), una temperatura ambiente del acumulador de 20°C, y calentando el agua de 10 ºC a 55 ºC.

Centro de Atención al Distribuidor:
Tel.: 902 400 113 / 912 972 838
Fax: 916 708 682
atencion_clientes@cointra.es

Servicio de Asistencia Técnica:
Tel.: 902 40 20 10 / 912 176 834 (todo el territorio nacional).
serviciotecnico@cointra.es

COINTRA
Avanzamos juntos

www.cointra.es

Miembro de
fegeca
FABRICANTES DE GENERADORES Y EMISORES DE CALOR

Miembro de
APPLiA
Asociación Española de Productores de Electrodomésticos

ecolec
FUNDACIÓN
www.ecolec.es

Avda. Italia, 2 (Edificio Ferroli) • 28820 Coslada (Madrid)
Tel.: 916 707 459. Fax: 916 708 683
info@cointra.es - www.cointra.es

La marca Cointra se reserva el derecho de modificar, en cualquier momento y sin previo aviso, los datos y características de los aparatos presentes en este documento.

B.//G.E.
COIN200/23